F・R・L ユニット（フィルタ+レギュレータ+ルブリケータ）

EA153CD-32
EA153CD-33
EA153CD-34

特　徴
大容量ねじ込みシリーズ

■標準仕様・型番
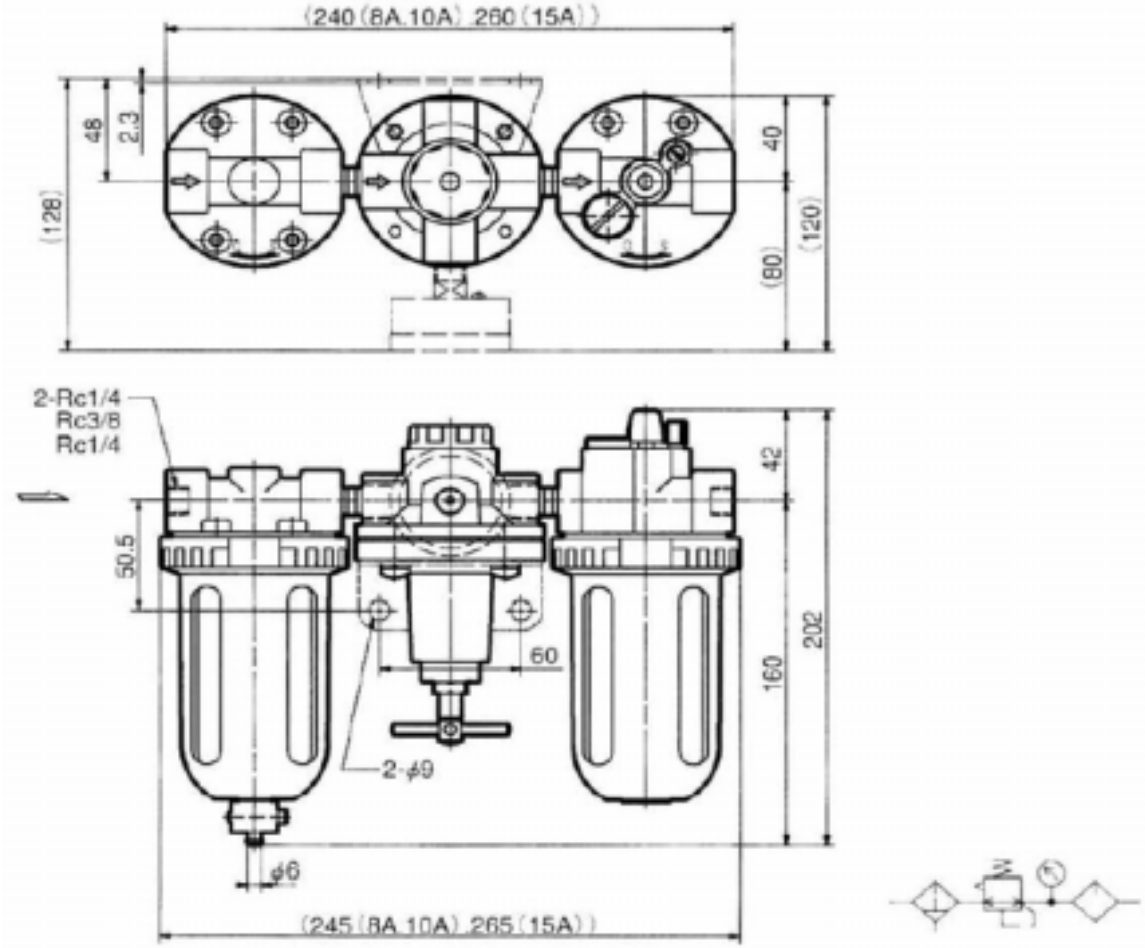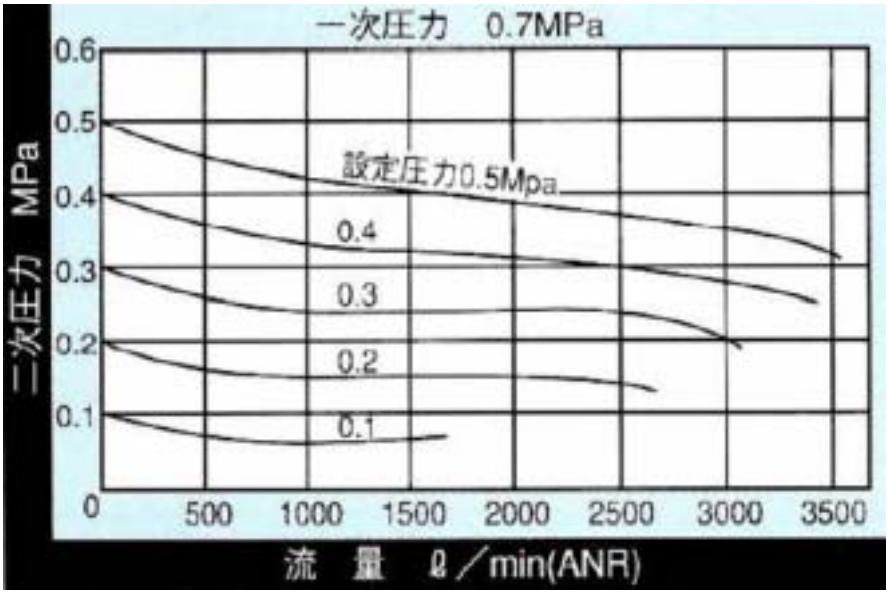
仕様＼型番			EA153CD-32	EA153CD-33	EA153CD-34
呼　径			8A	10A	15A
配管サイズ		(Rc)	1/4	3/8	1/2
使用流体		—	空　気		
使用圧力	マニュアルドレン	(MPa)	0.05～1.0		
		(MPa)	—		
設定圧力範囲		(MPa)	0.05～0.85		
耐 圧 力		(MPa)	1.5		
周囲温度		(℃)	5～60		
貯 油 量		(cm^3)	200		
ろ 過 度		(μ)	40		
質　量		(kg)	2.0 (2.1)		2.1 (2.2)