LED

φ88（高輝度）電池式警告灯

ニコUFO might

NICO UFO might　VK09B

88 径φ　プリズム　磁石　パワーLED　シガー　屋外　電池式　点滅　回転　RoHS　IP55 保護　+50 -10 温度　2年保証

発光色 赤 黄 青

VK09B-004MR

VK09B-004MY

VK09B-004MB

シガープラグ式

VK09C-D24MR

特　長　ニコ UFO might

★超高輝度と視認性

パワー LED を使用し、LED に取付けられたプリズムと反射ミラーで 360°方向への拡散と天面方向にも光が照射します。電池式小型回転灯では最高級クラスの製品になります。

★安定性と大きさ

ニコ UFO might は高さ方向をおさえ、設置に対し非常に安定した形状になっており、ほどよい大きさで保管の場所をとりません。

★防水性

スイッチ部は完全シール構造で側面、逆さ固定など、どの方向でも防水性を維持します。

★電池寿命　ECO！

単三電池３個で使用できます。電池の消耗に従い輝度は落ちていきますが、20 数時間にわたり明るさは維持します。寿命とともに輝度が落ちても屋内や夜間には十分使用できるため、電池を無駄なく使用することができます。

★回転と点滅の２動作

回転と点滅がスイッチボタンのワンプッシュで操作できます。

★シガープラグ仕様

シガープラグから電源を取って使用するタイプです。DC12V、DC24V のいずれにも使用できます。

寸法図

単位mm

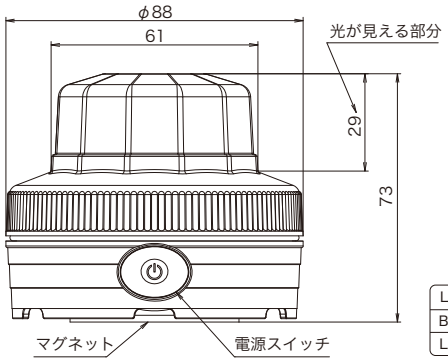

Lens	PC
Body	ASA
LED	3W×3

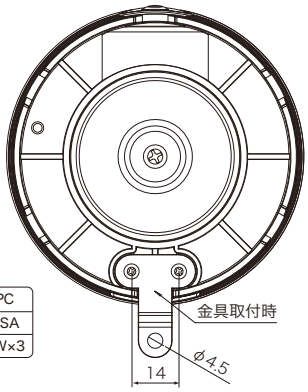

カラーコーンに入れて夜間工事の安全を守ります。

分　類	型　式　名（□は色記号）	電源（電池）	動作方式	機　能（回／分）		連続動作時間 h（消費電力）		固定方法	質　量	定　価
				点　滅	回　転	点滅	回転			
ニコ UFO might（高輝度）	VK09B-004M□	4.5 V（単３×3）	手動	●（変則）	●（140）	30	15	磁石	0.20kg	13,800 円
ニコ UFO might（シガープラグ式）	VK09C-D24M□	DC12 ～ 24V	手動	●（変則）	●（140）	(2.0W)	(2.0W)	磁石	0.32kg	15,600 円

※1. 連続動作時間はアルカリ電池を使用した場合です。この動作時間ついては電池メーカー、外気温によって変わりますので、あくまで目安の数値です。
※2. 質量には電池は含まれておりません。
※3. 商品には電池は付属しておりません。市販のものをお買い求めください。

関　連　品	型　式　名	品　　名	説　　明	寸法図（P.84～）	定　価
オプション部品	A90129	マグネットシールφ53	マグネットに貼り付けて使用保護シール	–	220 円
	A82750	盗難防止フック 08B	盗難防止用の金具フック（１個は商品に付属）	A-07	120 円