EA814EL－150　ハロゲン作業灯

多光量・長寿命・高効率のハタヤハロゲンライトシリーズに工作機械や
作業台に据付できる150Wタイプの照明スタンドがラインナップ。
コンパクトでも余裕の明るさ。照射方向の調節もフレキシブル。使い勝手を
考えたあかりがあなたの作業をサポートします。
転倒の心配のないマグネット式とどこにでも取付けできるクリップ式を用意しました。

■特長

- コンパクトで扱いが簡単
- 平均した照明効果構造
- 狭い所での照射も容易
- 本体はアルミダイキャスト製で放熱効果の高いデザイン
- 照明 ON・OFFスイッチ付
- 照明方向が自在
- 防護ガラス使用
- 150W耐震ハロゲンランプ使用
- 強力マグネット使用により転倒の心配無用
- 水平面・垂直面取付可能
- 磁力がON/OFFできる切換式マグネット使用

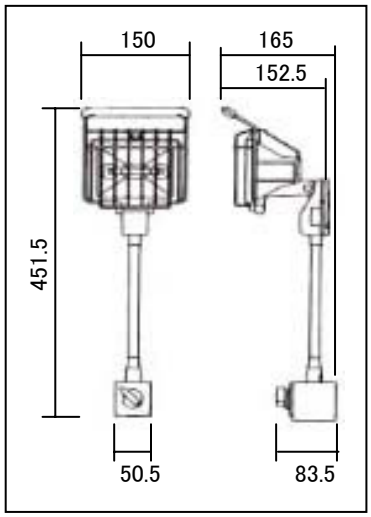

■仕様

110V×150Wハロゲン灯セット
ON・OFF切換式マグネット付（1.6mコード付）
重量…1.8kg
◆替球：EA814EB-159