# ケーブルシース保護用避雷器

## 形　式

| | がい管 | 動作開始電圧 |
|---|---|---|
| CSS−65B | 磁器製 | 6.5kV以上 |
| CSM−38 | ポリマー製 | 3.8kV以上 |
| CSM−50 | ポリマー製 | 5.0kV以上 |

## 特　長

1. ケーブルシースを雷サージから保護
2. 優れた応答特性
   直列ギャップを有しないため、放電の遅れが無いので、雷サージに対し応答特性が良い。

## 外形寸法図

CSS-65B
質量：約0.7kg

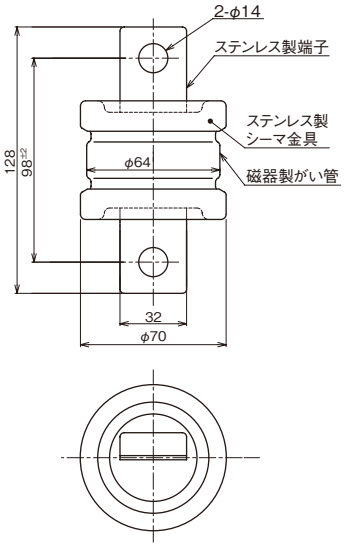

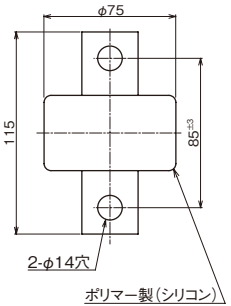
CSM-38, CSM-50
質量：約1kg