モニタカメラ保護用

SA-MC形

SA-16MC

特　長

1. 同軸ケーブルから侵入する誘導雷サージに対して、モニターカメラを保護
2. 電源重畳タイプに対応
3. 屋外取り付けが可能
4. サージ耐量　3000A（8/20μs）

形　式

SA−□MC
└─最大入力電圧（波高値）
16：16V DC
25：25V DC

外形寸法図

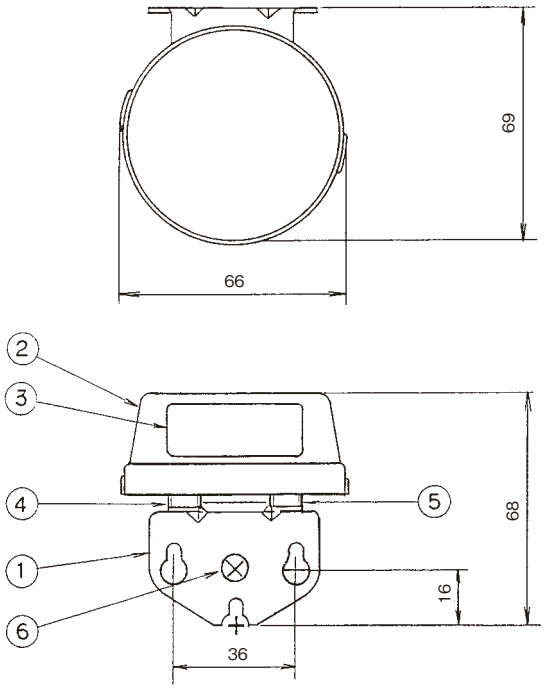

①取付金具
②防水カバー
③銘板
④入力端子┐F 型コネクタ
⑤出力端子┘
⑥アース端子

特性表

形式	最大負荷電流	動作開始電圧注1) 同軸ケーブル芯線-編組間	直流放電開始電圧注2) 同軸ケーブル編組-接地間	制限電圧注3) 同軸ケーブル芯線-編組間	制限電圧注3) 同軸ケーブル編組-接地間	放電耐量注4) 線間、対地間	内部抵抗（一線）	静電容量注5) 線間、対地間
SA-16MC	200mA	22V±10%	90V±20%	25V以下	300V以下	3000A	2Ω±10%	約100pF
SA-25MC	200mA	33V±10%		42V以下				

注1）直流1mA印加時の動作開始電圧を示す。
注2）直流電圧印加時の放電開始電圧を示す。
注3）雷インパルス電流波形 1000A（8/20μs）印加時の制限電圧を示す。
注4）雷インパルス電流波形 8/20μsで各間に5分間隔2回印加。
注5）1MHz、参考値。
注6）使用温度範囲　−20〜+50℃。

取り扱い

1. 使用例

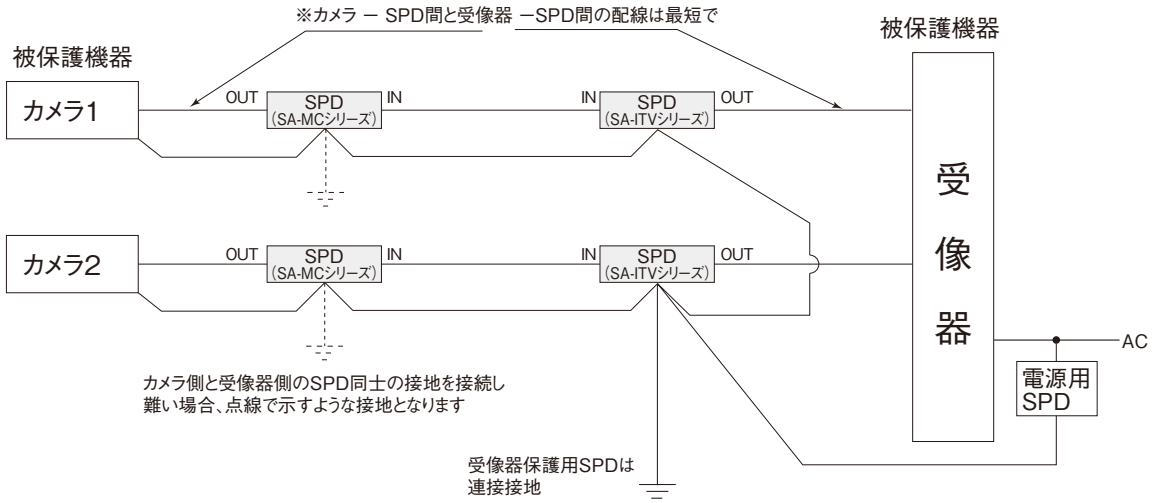

2. 取付方法

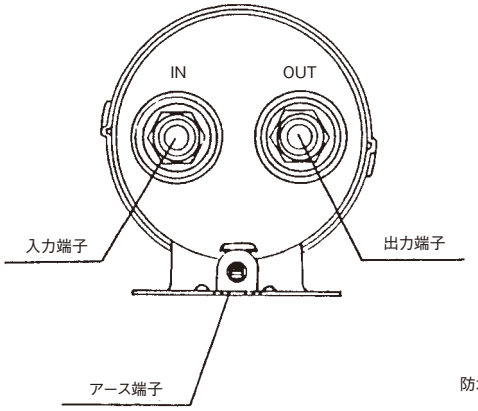

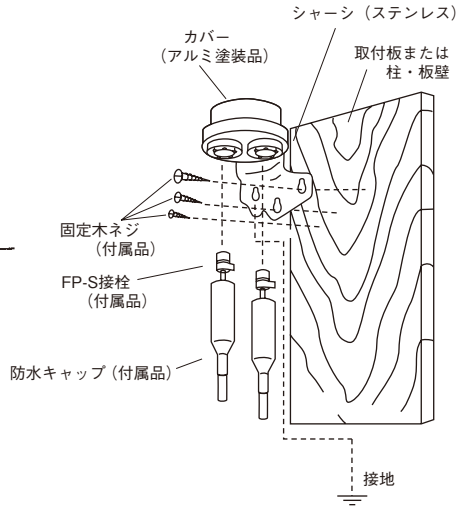

外すときは木ネジを少しゆるめるだけでシャーシを上方に押し上げると木ネジの頭が孔から抜け、シャーシを外すことができます。

3. ケーブルの接続

雷サージの侵入する恐れのある側の同軸ケーブルをIN側端子に接続してください。
（一般には屋外に出るケーブルをIN側に接続します。）

4. 接地

2mm²以上のIV線で、アレスタの接地線と機器の接地線はできる限り連接し1点で接地してください。

5. 防水キャップについて

①屋外設置のときは、必ず防水キャップを接栓にかぶせてください。
②防水キャップの切り口と使用するケーブルの太さを一致させてください。
③防水キャップは必ず接栓を取り付ける前にケーブルに通してください。（後からは取り付けられません。）