EA468BC-1、-2　胴長横水栓

品番	仕様	重量(g)
EA468BC-1	ー	480
廃番 ~~EA468BC-2~~	~~寒冷地用※1~~	~~481~~

●ねじ径…PJ1/2
●材質…青銅
●設置ｻｲｽﾞ(奥行A×高さB)※2
　…110×97.5mm

本体ｻｲｽﾞ

単位:mm

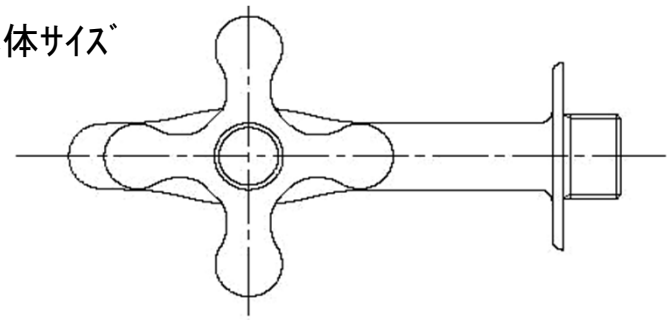

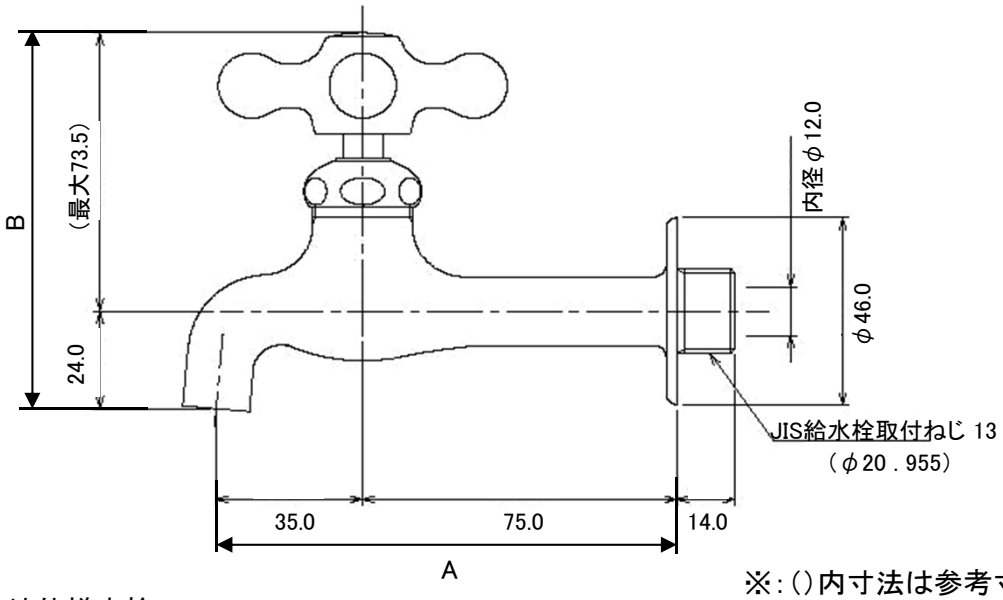

※:()内寸法は参考寸法です

※1:寒冷地仕様水栓
　一般水栓はｹﾚｯﾌﾟ(ｺﾏ)がﾊﾝﾄﾞﾙに固定されておらず、ﾊﾝﾄﾞﾙを回すと水圧でｺﾏが動き、
　水が流れ出しますが、寒冷地の場合、水が凍るとｺﾏも凍り、水が流れにくくなります。
　このような状態を防ぐため、寒冷地仕様では、ﾊﾝﾄﾞﾙにｺﾏを固定してあり、ﾊﾝﾄﾞﾙを回すと
　ｺﾏもいっしょに動くので、凍った場合でも水が流れます。
※2:設置ｻｲｽﾞ(壁取付仕様)
　奥行A…吐水口芯から取付面
　高さB…ﾊﾝﾄﾞﾙ最上部から吐水口芯の最下部