EA468BN－54
（片ナットバルブ）
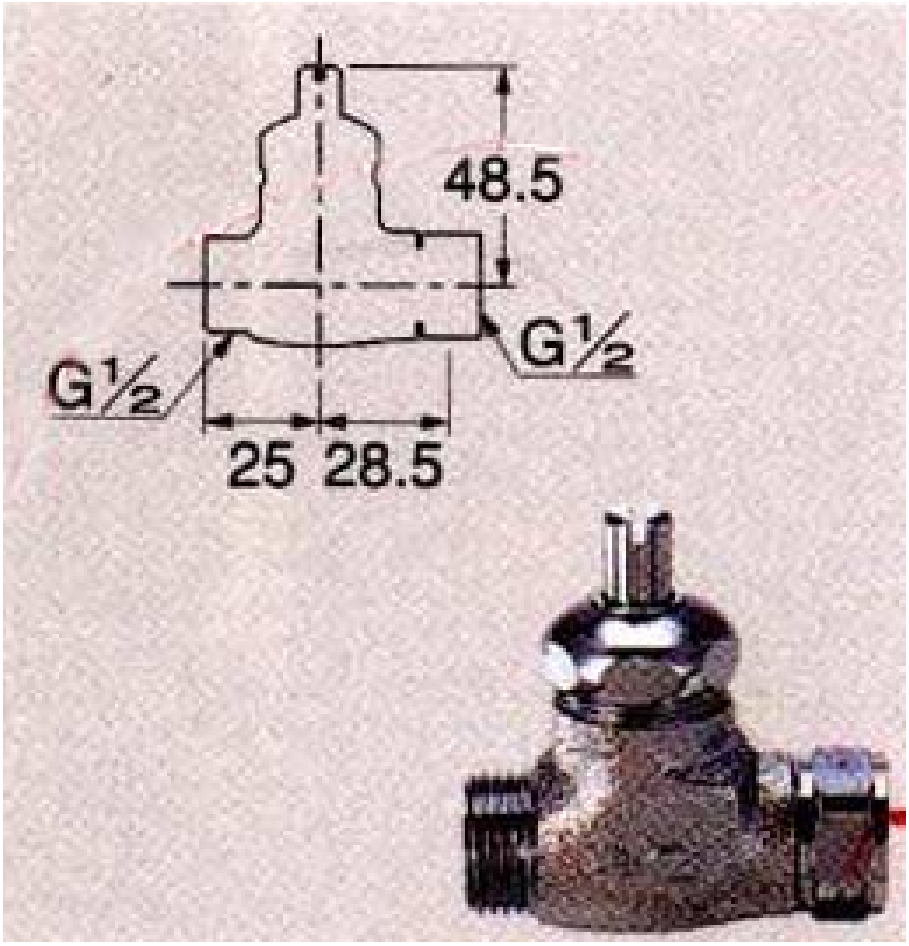
○ 材質　青銅