EA948AT－1～－15
（オネジディンプルノブ）

材質…ナイロン 6
オネジ　SS400（ユニクロメッキ）

品番	M	Lm	D	H	s	e	d	質量（g）
EA948AT-1	3	10	16	11	2	0.3	11	6
EA948AT-2	3	16	16	11	2	0.3	11	6
EA948AT-3	4	10	16	11	2	0.3	11	6
EA948AT-4	4	16	16	11	2	0.3	11	6
EA948AT-5	5	10	16	14	2	0.3	11	7
EA948AT-6	5	16	20	14	4	0.3	15	10
EA948AT-7	5	20	20	18	4	0.3	15	12
EA948AT-8	5	25	25	14	6	0.3	19	19
EA948AT-9	6	16	20	14	4	0.3	15	12
EA948AT-10	6	20	20	14	4	0.3	15	14
EA948AT-11	6	25	25	18	6	0.3	19	20
EA948AT-12	6	30	32	18	6	0.3	24	27
EA948AT-13	8	20	25	18	6	0.3	19	26
EA948AT-14	8	25	25	18	6	0.3	19	27
~~EA948AT-15~~	~~8~~	~~30~~	~~32~~	~~18~~	~~6~~	~~0.3~~	~~24~~	~~32~~ 廃番
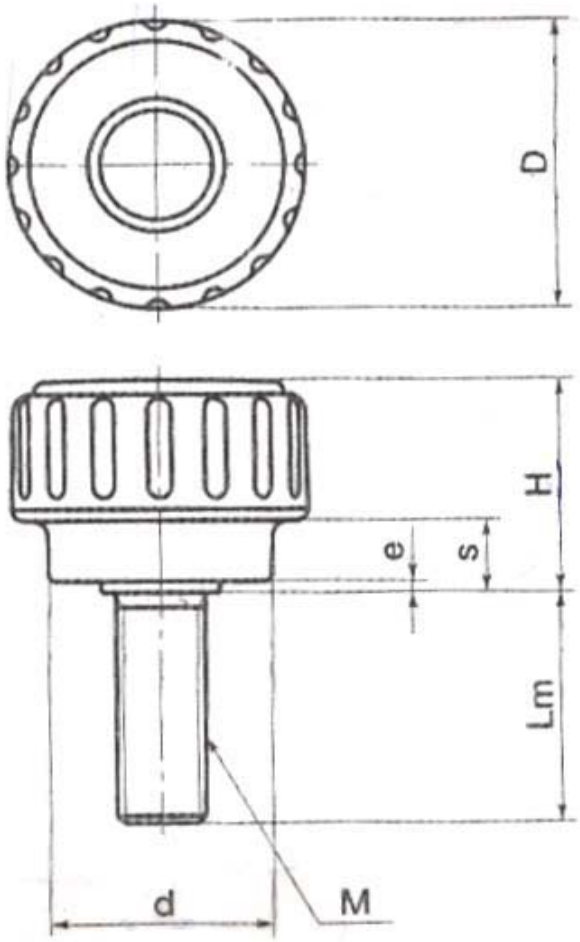
（単位mm）