EA948C－101～－148
（オネジクランプバー）

○ クランピングポジションを変えずに、位置を安全で便利な方向に調整できます。
○ 狭い場所でもレバーをセットできますので、取付けｽﾍﾟｰｽの節約になります。

○ レバー　材質　亜鉛ダイキャスト
　カラー　　ｼﾙﾊﾞｰ
　ネジ部　スチール（黒染め）

レバーを引き上げると、かみ合っていたレバーとねじ部のセレーションが外れます。

レバーのみがフリーになりますのでお望みの位置まで回してください。

手を離すと内蔵スプリングの力でレバーが戻りクランプ出来る状態になります。
（歯数20の場合、計算式360°/20＝18°
18°毎にセレーションがかみ合います）

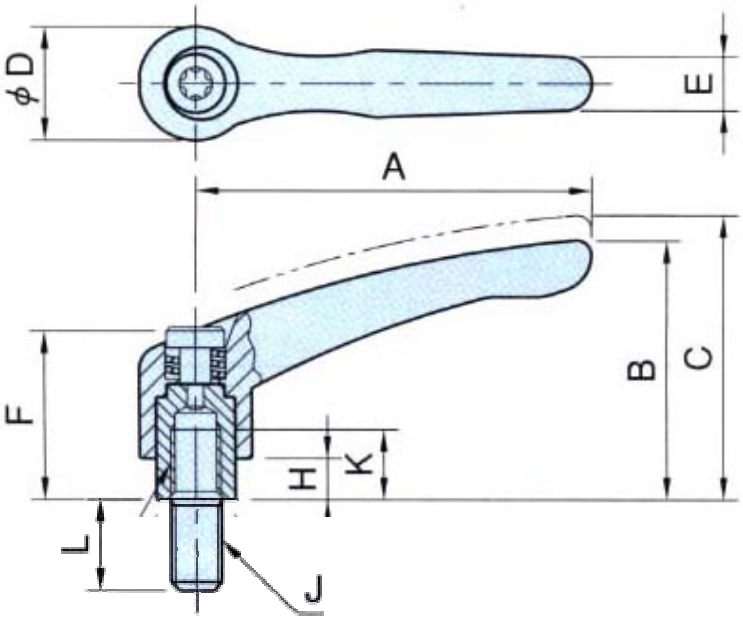

	歯数	A	B	C	D	E	F	G	H	J	K	L	重量(g)
C－101	16	40	31	34	14	7	24.5	10	4	M5X0.8	9	10	40
C－102	〃	〃	〃	〃	〃	〃	〃	〃	〃	〃	〃	15	41
C－103	〃	〃	〃	〃	〃	〃	〃	〃	〃	〃	〃	20	42
C－104	〃	〃	〃	〃	〃	〃	〃	〃	〃	〃	〃	25	43
C－105	〃	〃	〃	〃	〃	〃	〃	〃	〃	〃	〃	30	45
C－106	〃	〃	〃	〃	〃	〃	〃	〃	〃	〃	〃	40	47
C－107	〃	〃	〃	〃	〃	〃	〃	〃	〃	〃	〃	50	49
										（単位mm）			

	歯数	A	B	C	D	E	F	G	H	J	K	L	重量(g)
C－111	16	40	31	34	14	7	24.5	10	4	M6X1	9	10	40
C－112	〃	〃	〃	〃	〃	〃	〃	〃	〃	〃	〃	15	41
C－113	〃	〃	〃	〃	〃	〃	〃	〃	〃	〃	〃	20	42
C－114	〃	〃	〃	〃	〃	〃	〃	〃	〃	〃	〃	25	43
C－115	〃	〃	〃	〃	〃	〃	〃	〃	〃	〃	〃	30	45
C－116	〃	〃	〃	〃	〃	〃	〃	〃	〃	〃	〃	40	47
C－117	〃	〃	〃	〃	〃	〃	〃	〃	〃	〃	〃	50	49

（単位mm）

	歯数	A	B	C	D	E	F	G	H	J	K	L	重量(g)
C－121	20	65	42.5	45.5	19	9.5	28.5	13.5	6.5	M8X1.25	12	15	100
C－122	〃	〃	〃	〃	〃	〃	〃	〃	〃	〃	〃	20	101
C－123	〃	〃	〃	〃	〃	〃	〃	〃	〃	〃	〃	25	102
C－124	〃	〃	〃	〃	〃	〃	〃	〃	〃	〃	〃	30	103
C－125	〃	〃	〃	〃	〃	〃	〃	〃	〃	〃	〃	40	110
C－126	〃	〃	〃	〃	〃	〃	〃	〃	〃	〃	〃	50	115
C－127	〃	〃	〃	〃	〃	〃	〃	〃	〃	〃	〃	60	120

（単位mm）

	歯数	A	B	C	D	E	F	G	H	J	K	L	重量(g)
C－131	22	80	54.5	58.5	22	11	37	16	10	M10X1.5	14	20	150
C－132	〃	〃	〃	〃	〃	〃	〃	〃	〃	〃	〃	25	153
C－133	〃	〃	〃	〃	〃	〃	〃	〃	〃	〃	〃	30	157
C－134	〃	〃	〃	〃	〃	〃	〃	〃	〃	〃	〃	40	162
C－135	〃	〃	〃	〃	〃	〃	〃	〃	〃	〃	〃	50	170
C－136	〃	〃	〃	〃	〃	〃	〃	〃	〃	〃	〃	60	170

（単位mm）

	歯数	A	B	C	D	E	F	G	H	J	K	L	重量(g)
C－141	24	95	63	67.5	27.5	13	43	19	10	M12X1.75	17	25	235
C－142	〃	〃	〃	〃	〃	〃	〃	〃	〃	〃	〃	30	240
C－143	〃	〃	〃	〃	〃	〃	〃	〃	〃	〃	〃	40	246
C－144	〃	〃	〃	〃	〃	〃	〃	〃	〃	〃	〃	50	252
C－145	〃	〃	〃	〃	〃	〃	〃	〃	〃	〃	〃	60	260
C－146	〃	〃	〃	〃	〃	〃	〃	〃	〃	〃	〃	70	270
C－147	〃	〃	〃	〃	〃	〃	〃	〃	〃	〃	〃	80	280
C－148	〃	〃	〃	〃	〃	〃	〃	〃	〃	〃	〃	90	290

（単位mm）