EA951CR－51～－54
（フラットヒンジ）

○ 材質　本体　亜鉛ダイキャ
（黒色塗装）
ピン　SUS316

さらボルト用穴付き

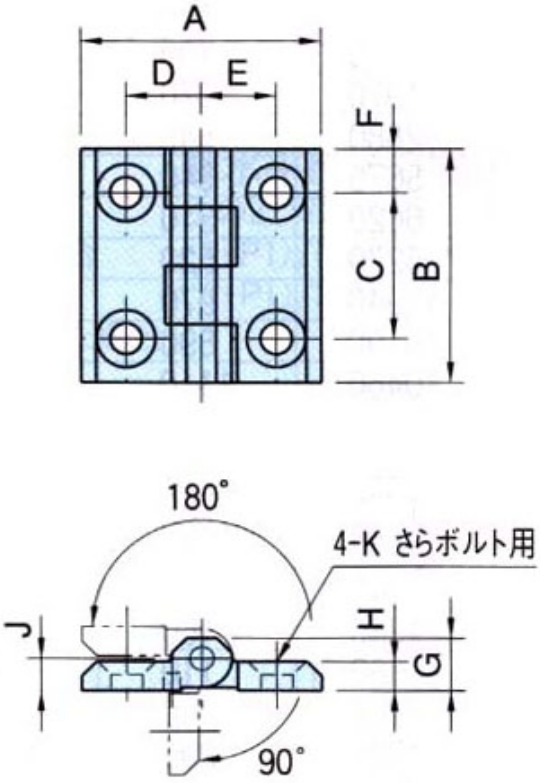

さらボルト用穴付き

	A	B	C	D	E	F	G	H	J	重量(g)
CR－51	40	40	25	12.5	12.5	7.5	9	5	5.5	50
CR－52	50	50	30	15	15	10	11.5	6	6.5	95
CR－53	60	60	36	18	18	12	15	8	8.5	170
CR－54	76	50	30	28	28	10	11.5	6	6.5	125

（単位mm）