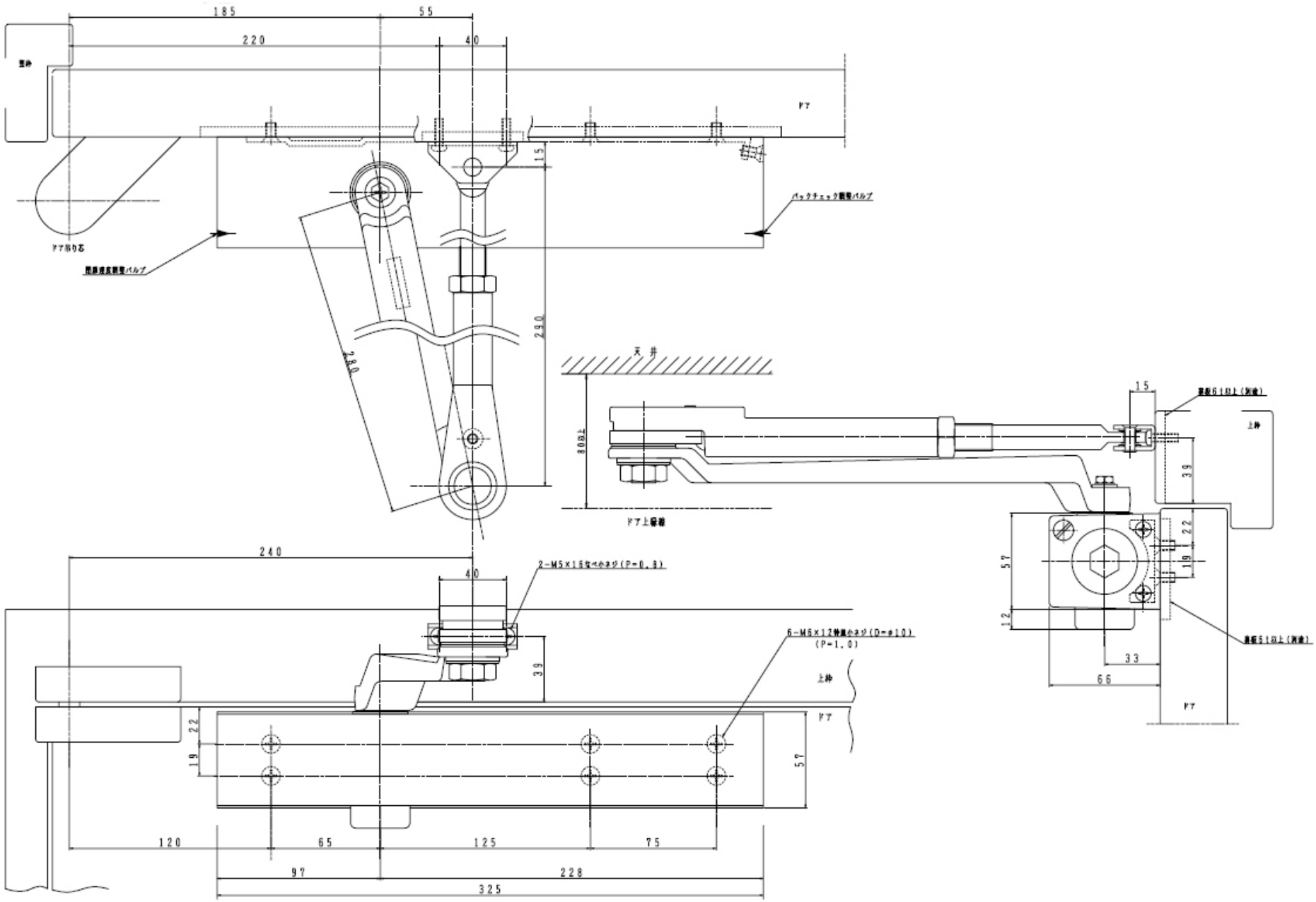
185
55
220
40
15
290
280
天井
300以上
15
39
22
19
57
12
33
66
240
40
39
22
19
57
120
65
125
75
97
228
325