# EA614ST-5.5～60仕様

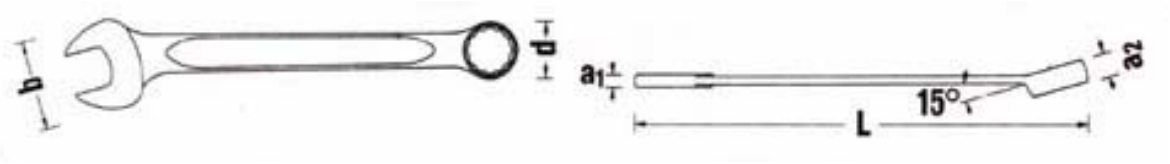


| 品番 | 対辺(mm) | L(mm) | b(mm) | d(mm) | a1(mm) | a2(mm) | 重さ(g) | |
|---|---|---|---|---|---|---|---|---|
| EA614ST-5.5 | 5.5 | 100 | 14.8 | 9.2 | 3.5 | 5.8 | 13 | |
| EA614ST-6 | 6 | 105 | 15.5 | 9.9 | 3.6 | 6 | 15 | |
| EA614ST-7 | 7 | 110 | 17 | 11.3 | 3.9 | 6 | 20 | |
| EA614ST-8 | 8 | 115 | 18 | 12.4 | 4.2 | 7 | 21 | |
| EA614ST-9 | 9 | 120 | 21 | 13.4 | 4.5 | 7 | 27 | |
| EA614ST-10 | 10 | 125 | 23 | 14.8 | 4.8 | 7 | 35 | |
| EA614ST-11 | 11 | 135 | 26 | 16.4 | 4.8 | 8 | 43 | |
| EA614ST-12 | 12 | 140 | 28 | 17.8 | 5.3 | 8.5 | 46 | |
| EA614ST-13 | 13 | 160 | 30 | 19.1 | 5.3 | 8.5 | 57 | |
| EA614ST-14 | 14 | 165 | 32 | 20.6 | 5.3 | 8.5 | 68 | |
| EA614ST-15 | 15 | 170 | 35 | 21.9 | 5.3 | 8.5 | 73 | |
| EA614ST-16 | 16 | 180 | 36 | 23.2 | 5.8 | 10 | 89 | |
| EA614ST-17 | 17 | 190 | 38 | 24.6 | 5.8 | 10 | 99 | |
| EA614ST-18 | 18 | 200 | 40 | 26 | 6.7 | 11.5 | 126 | |
| EA614ST-19 | 19 | 230 | 42 | 27.5 | 6.7 | 11.5 | 142 | |
| EA614ST-20 | 20 | 230 | 45 | 29 | 7 | 13 | 176 | |
| EA614ST-21 | 21 | 260 | 47 | 30.3 | 7.3 | 13 | 216 | |
| EA614ST-22 | 22 | 260 | 49 | 31.8 | 7.3 | 13 | 220 | |
| EA614ST-23 | 23 | 280 | 53 | 33.5 | 7.8 | 14 | 251 | |
| EA614ST-24 | 24 | 280 | 53 | 34.9 | 7.8 | 14 | 254 | |
| ~~EA614ST-25~~ | ~~25~~ | ~~300~~ | ~~55~~ | ~~36.3~~ | ~~8.4~~ | ~~14.5~~ | ~~281~~ | 廃盤 |
| EA614ST-26 | 26 | 300 | 57.5 | 37.8 | 8.4 | 14.5 | 315 | |
| EA614ST-27 | 27 | 300 | 60 | 39.2 | 8.4 | 14.5 | 345 | |
| EA614ST-28 | 28 | 320 | 62 | 40.6 | 8.4 | 14.5 | 368 | |
| EA614ST-29 | 29 | 330 | 64 | 41.9 | 8.9 | 16 | 420 | |
| EA614ST-30 | 30 | 330 | 66 | 43.2 | 8.9 | 16 | 404 | |
| EA614ST-32 | 32 | 360 | 70 | 45.8 | 9.4 | 16.5 | 484 | |
| ~~EA614ST-33~~ | ~~33~~ | ~~450~~ | ~~75~~ | ~~46.6~~ | ~~9.4~~ | ~~17~~ | ~~612~~ | 廃盤 |
| EA614ST-34 | 34 | 450 | 80 | 48 | 9.4 | 17 | 683 | |
| ~~EA614ST-35~~ | ~~35~~ | ~~460~~ | ~~80~~ | ~~49.6~~ | ~~10~~ | ~~18~~ | ~~788~~ | 廃盤 |
| EA614ST-36 | 36 | 460 | 88 | 50.8 | 10 | 18 | 787 | |
| EA614ST-38 | 38 | 480 | 87 | 53.6 | 11 | 19 | 915 | |
| EA614ST-41 | 41 | 480 | 88 | 57.8 | 11 | 19 | 1055 | |
| EA614ST-46 | 46 | 500 | 94.5 | 65.2 | 13 | 20 | 1352 | |
| EA614ST-50 | 50 | 530 | 103 | 73 | 14 | 21 | 1804 | |
| EA614ST-55 | 55 | 560 | 114 | 81 | 15 | 22 | 2193 | |
| EA614ST-60 | 60 | 590 | 125 | 89.8 | 16 | 24 | 2925 | |

## スタビレー独自のこだわり

**◆Ｉ型構造**
作業者の負担を軽減するために、スタビレーのスパナは最大限に軽量化されています。
建築工学から取り入れたその構造をＩ型構造といい、ハンドル中央部分の贅肉を
削ぎ落として軽量化し、H型鋼のように強度のある構造になっています。

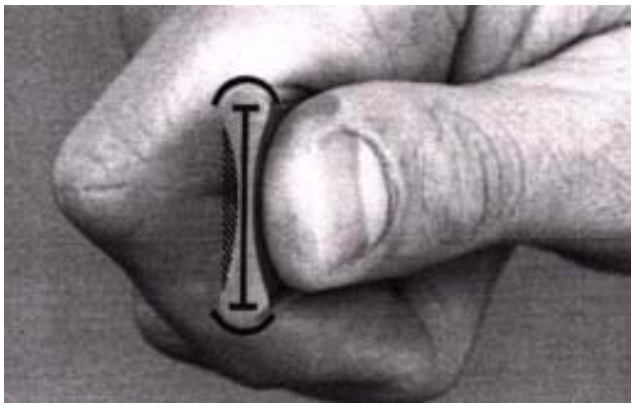

**◆メッキ**
通常、日本製のツールの殆どは、ニッケルとクロムの割合が1：1ほどになっていますが、
スタビレーの場合はニッケル層を12ミクロン、クロム層を0．3ミクロンにしています。
これは安全性を重視するスタビレーが、メッキのはがれやささくれが生じるのを極端に
嫌うからです。

**◆梨地仕上げ**
スタビレーでは表面の仕上げを鏡面仕上げでなく、サンドブラストによる梨地仕上げに
しています。これは、メカニックが工具を使う時の状況を考え、油手でも滑りにくいよう
配慮されているのです。

**◆支点位置の研究**
スタビレーのスパナでは、大きなトルクをかけた時、口が開くのを防止するために、
トルクの集中する支点が柄の部分にくるように設計されています。従って、回した時の
バランスが良くなっています。

■一般的なスパナ部の応力分布図

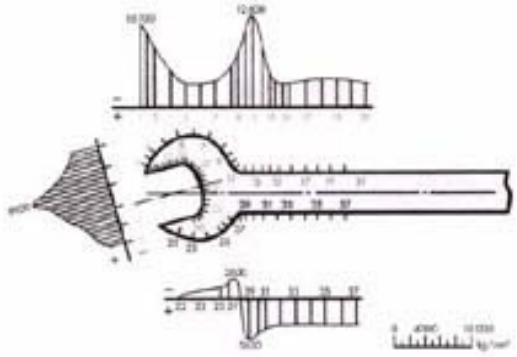
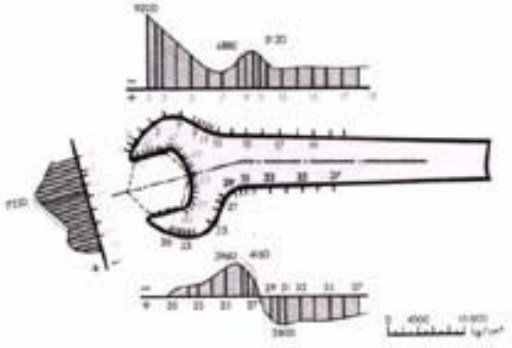
■スタビレー応力分布図